嘉兴路路面改造工程

K0+000 至 K0+244.6段

市政道路工程

（全长:244.6米）

施 工 图 设 计

PDF 檔案使用 "pdfFactory Pro" 試用版本建立 www.pdffactory.com

道路区域位置图

重庆迪赛因建设工程设计有限公司 Chongqing Disaiyin Construction Engineering Design Co., LTD	工程名称	嘉兴湾湾新城建设工程	审定	工艺		专业负责人	制图		工程编号		图号	05
	子项名称		审核	结构		校对	主任		比例	1:100	日期	2020.10
	附图名称	道路区域位置图	专业负责人	市政		审核	罗村		施工图		版次	

会签栏

建筑	结构	给排水	电气	采暖空调	

PDF 檔案使用 "pdfFactory Pro" 試用版本建立 www.pdffactory.com

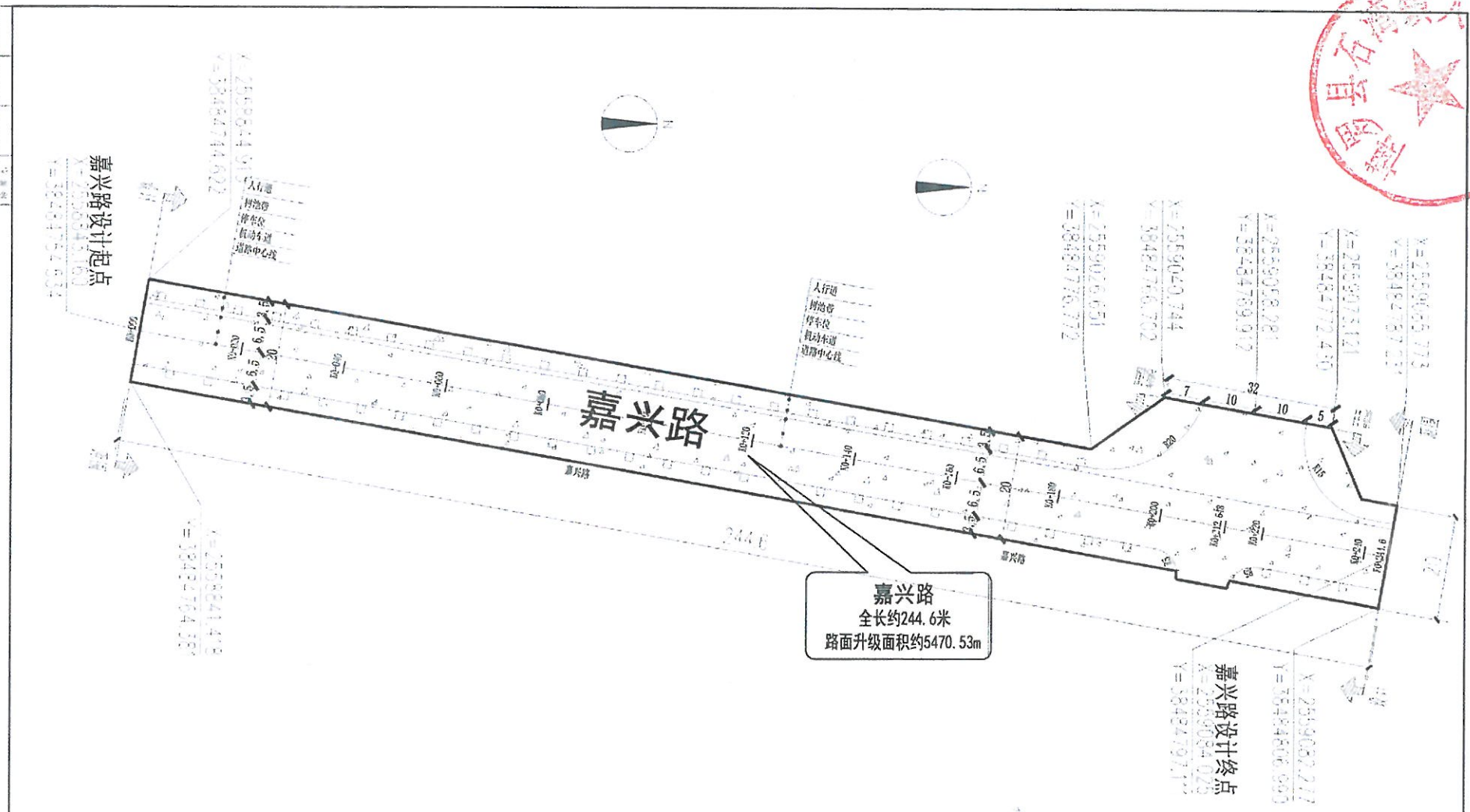

注:
1、嘉兴路道路改造总面积为5470.535m²
2、路面改造面积为3694.123m²
3、人行道改造面积为776.412m² (含附属设施)

道路平纵图及地形图

重庆地象图建设工程设计有限公司 Chongqing Dixiangtu Construction Engineering Design Co., LTD	工程名称	嘉兴路改造工程	审定		设计阶段		专业负责人		图别		工程编号		图号
	子项名称		审核		图别		校对		图号		比例	1:100	日期
	子项工程名称	道路平纵图及地形图	项目负责人		图别		审定		阶段		专业	道路工程	备注

PDF 格式使用 "pdfFactory Pro" 試用版本建立 www.pdffactory.com

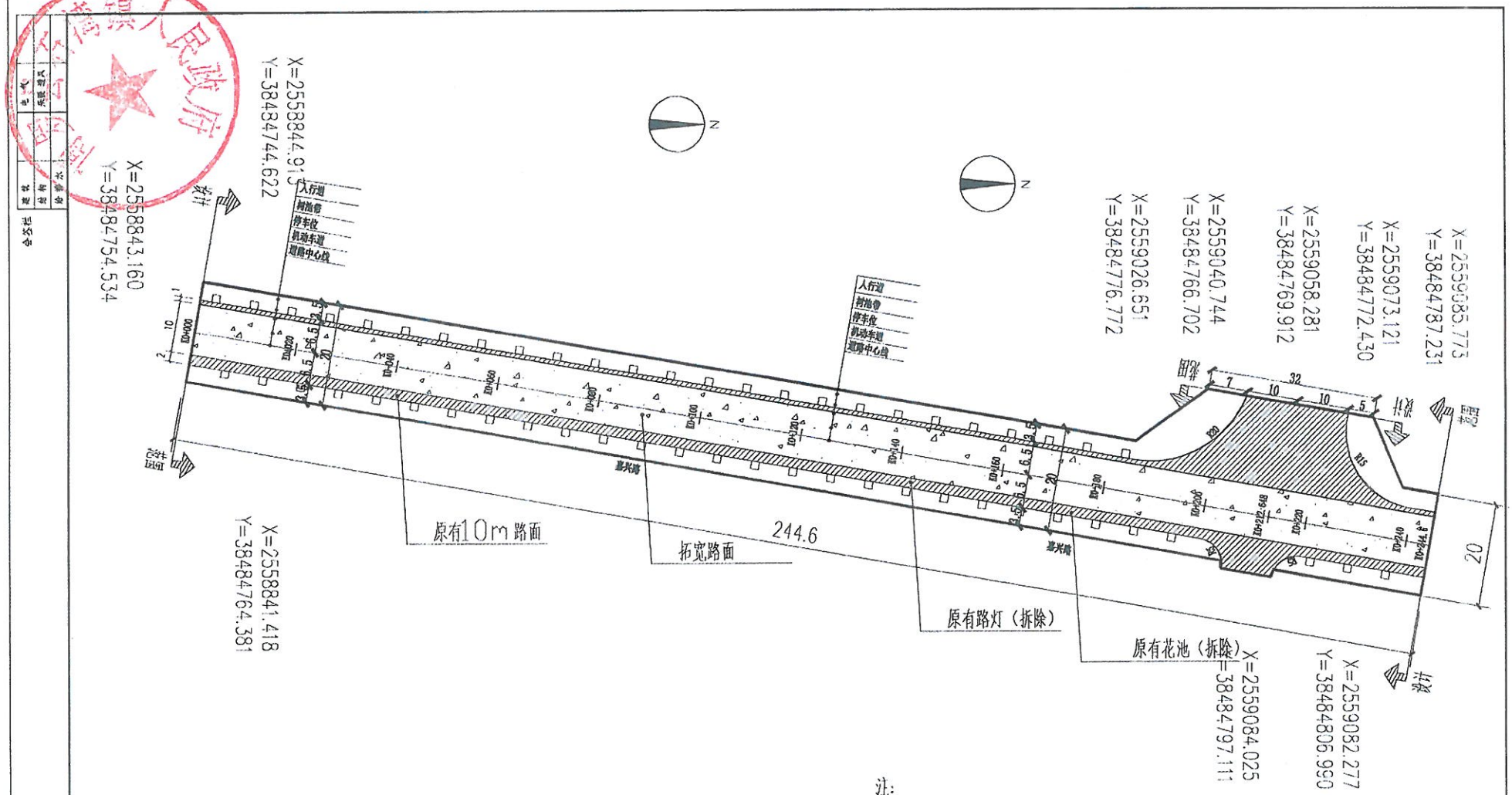

注：

1、原10m道路宽，向两侧拓宽共3m，面积约为1207.83m2，总路面宽为13m（拓宽面积以现场结算为准）

2、拆除原有花池，修补路面。（面积约200m2，面积以现场结算为准）

3、拆除原有路灯约7盏（以现场拆除数量为准）

嘉兴路道路平面图

重庆迪霖园建设工程设计有限公司 Chongqing Disalyin Construction Engineering Design Co., LTD	工程名称	嘉兴路道路改造工程	审定		工程号		专业负责人		图纸		工程编号			图号	07
	子项名称		审核		图纸		专业		专业		比例	1:100		日期	2020.10
	图纸名称	嘉兴路道路平面图	专业负责人		图纸		专业		校对		阶段	施工图		第 张	

会签栏

建筑	结构	给排水	电气	采暖通风	总图

PDF 檔案使用 "pdfFactory Pro" 試用版本建立 www.pdffactory.com

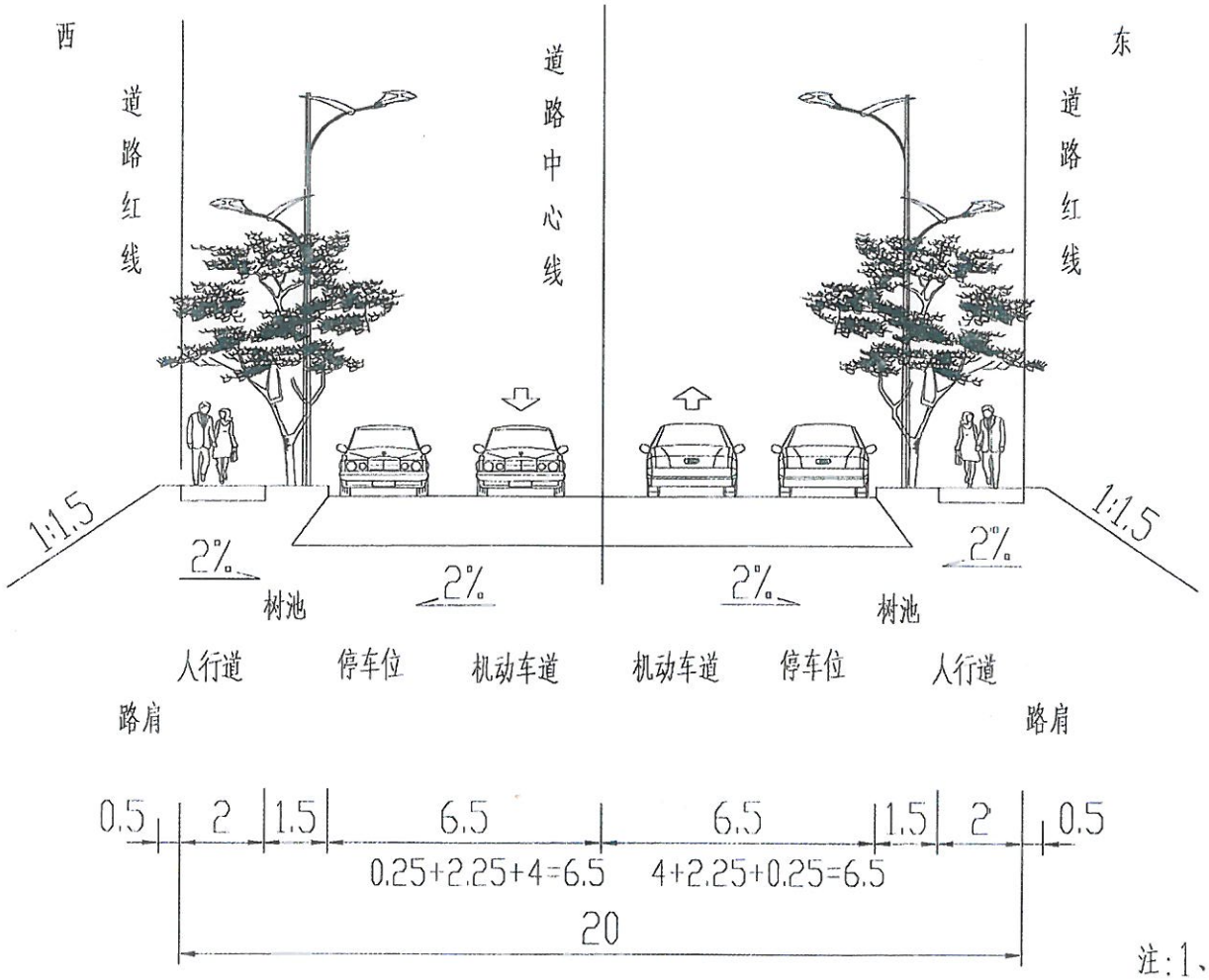

注:1、本图尺寸均以米计;

2、路灯、绿化形式仅为示意。

道路标准横断面图

重庆地景园建设工程设计有限公司 Chongqing Dijingyuan Construction Engineering Design Co., LTD	工程名称	垫天路路面建设工程	审定		工定师		专业负责人		图纸名		工程编号		图号	08
	子项名称		审核		项目总		校核		比例	1:100	日期	2020.10
	图纸名称	道路标准横断面图	专业负责人		图纸名		设计		阶段	施工图	版次	

会签栏

建筑	电气
结构	采暖通风
给排水	

PDF 檔案使用 "pdfFactory Pro" 試用版本建立 www.pdffactory.com

分部分项工程和单价措施项目清单与计价表

工程名称：嘉兴路路面改造工程

序号	项目编码	项目名称	项目特征描述	计量单位	工程量	金额（元）		
						综合单价	综合合价	其中 暂估价
一		**路面工程**						
		拓宽路面改造部分						
1	040202001001	路床(槽)整形	1.路床碾压检验	m2	1207.83			
2	040202011001	15cm厚未筛分碎石垫层	1.人机配合铺装 级配碎石底基层 厚度 15cm	m2	1207.83			
3	040202015002	20cm厚含4%水泥稳定碎石基层	1.路拌铺筑水泥石屑混合料 水泥含量 6% 厚度 15cm 实际厚度(cm):20	m2	1207.83			
4	040202015001	30cm厚含5%水泥稳定碎石基层(分两层碾压)	1.路拌铺筑水泥石屑混合料 水泥含量 5% 厚度 15cm 2.路拌铺筑水泥石屑混合料 水泥含量 5% 厚度 15cm	m2	1207.83			
5	040203007001	水泥混凝土	1.水泥混凝土路面 厚度 20cm 实际厚度(cm):25 2.普通预拌混凝土 碎石粒径综合考虑 C35 3.水泥混凝土路面养生 水养生	m2	1207.83			
6	040203003002	透层油	1.沥青透层 喷油量(1kg/m2)	m2	1207.83			
7	040203004001	封层	1.乳化沥青稀浆封层	m2	1207.83			
8	040203006002	沥青混凝土	1.机械摊铺沥青混凝土路面 中粒式 2.2.改性沥青混凝土：AC—20I 3.厚度：6cm	m2	1207.83			
9	040203003001	粘层油	1.喷洒乳化沥青 喷油量(0.4kg/m2)	m2	1207.83			
10	040203006001	沥青混凝土	1.机械摊铺沥青混凝土路面 细粒式 2.改性沥青混凝土：AC—13I 3.厚度：4cm	m2	1207.83			
		旧路面改造部分						
11	041001004001	铣刨路面	1.铣刨机铣刨路面 混凝土路面(厚5cm内)	m2	2486.3			
12	040201021001	土工合成材料	1.软基处理工程 铺装土工隔栅 换为【玻璃纤维格栅】	m2	2486.3			
13	040203003003	粘层油	1.喷洒乳化沥青 喷油量(0.4kg/m2)	m2	2486.3			
14	040203006003	沥青混凝土	1.机械摊铺沥青混凝土路面 中粒式 2.改性沥青混凝土：AC—20I 3.厚度：1.5cm	m2	2486.3			
15	040203006004	沥青混凝土	1.机械摊铺沥青混凝土路面 中粒式 2.改性沥青混凝土：AC—20I 3.厚度：6cm	m2	2486.3			
16	040203003004	粘层油	1.喷洒乳化沥青 喷油量(0.4kg/m2)	m2	2486.3			
17	040203006005	沥青混凝土	1.机械摊铺沥青混凝土路面 细粒式 2.改性沥青混凝土：AC—13I 3.厚度：4cm	m2	2486.3			
		措施项目						
二		**人行道工程**						
1	040204001001	人行道整形碾压	1.人行道整形碾压	m2	1776.4			
2	040204002002	15cm厚级配碎石垫层	1.人机配合铺装 级配碎石底基层 厚度 15cm	m2	1675.2			
3	040204002003	人行道垫层	1.人行道垫层 混凝土 厚度 15cm 2.普通预拌混凝土 碎石粒径综合考虑 C30	m2	1675.2			
4	040204002004	花岗岩人行道砖：600×300×60mm	1.花岗岩人行道砖 6cm 2.沫灰水泥砂浆(配合比) 中砂 1:2.5	m2	1675.2			
5	040204007001	花崗岩树池砌筑:495×100×200mm	1.砌筑树池 花岗岩块 2.砌筑用水泥砂浆(配合比) 中砂 M7.5 3.人工铺设侧缘石垫层 混凝土垫层 4.普通预拌混凝土 碎石粒径综合考虑 C15	个	45			
6	050102001001	栽植秋枫 高度：4m；胸径：12cm；冠幅：1.8m	1.栽植乔木(胸径cm) 12以内 2.单株、单丛植物保养 乔木保养 人工灌溉 胸径(Φcm) 12以内 3个月 单价*3 3.茅竹三脚柱支撑 竹长3m内 4.单株、单丛植物保养 乔木保养 人工灌溉 胸径(Φcm) 12以内 第4~6月 单价*0.5	株	45			

分部分项工程和单价措施项目清单与计价表

工程名称：吾兴路路面改造工程

序号	项目编码	项目名称	项目特征描述	计量单位	工程量	金额（元）		
						综合单价	综合合价	其中 暂估价
7	040204004001	花岗岩立道牙：495×150×300mm	1. 侧平石铺设 花岗岩侧石 高度350mm内 2. 砌筑用水泥砂浆(配合比) 中砂 M7.5 3. 人工铺设侧缘石垫层 混凝土垫层 4. 普通预拌混凝土 碎石粒径综合考虑 C15 5. 浇筑侧(缘)石混凝土后座 6. 普通预拌混凝土 碎石粒径综合考虑 C15	m	476.7			
8	040204004002	花岗岩平道牙：495×100×200mm	1. 侧平石铺设 花岗岩平石 宽度250mm内 2. 砌筑用水泥砂浆(配合比) 中砂 M7.5 3. 人工铺设侧缘石垫层 混凝土垫层 4. 普通预拌混凝土 碎石粒径综合考虑 C15 5. 浇筑侧(缘)石混凝土后座 6. 普通预拌混凝土 碎石粒径综合考虑 C15	m	457.9			
		措施项目						
三		**雨水工程**						
1	040101002001	挖沟槽土方	1. 人工挖沟槽土方 一、二类土 深度在2m内 2. 挖掘机挖沟槽、基坑土方 一、二类土	m3	1607.69			
2	040103001001	回填方	1. 回填土 夯实机夯实 槽、坑	m3	472.31			
3	040103001002	回填方	1. 管(基)坑回填石屑	m3	723.63			
4	040103002001	余方弃置	1. 挖掘机装土 2. 自卸汽车运土方 运距1km内 实际运距(km):10	m3	1135.38			
5	040501004001	DN300（SN8）——聚乙烯（PE）缠绕结构壁C型管	1. 中空壁缠绕结构管安装(电热熔带接口) 管径(mm以内) 300 2. 垫层 砂砾石 3. 管道闭水试验 管径(mm以内) 400 换为【蒸压灰砂砖240×115×53】 4. 抹灰水泥砂浆(配合比) 中砂 1:2 5. 砌筑用水泥砂浆(配合比) 中砂 M7.5	m	270.34			
6	040501001001	DN800钢筋混凝土管	1. 混凝土管铺设 承插式(φ150-3000) 人机配合下管管径(mm以内) 800 2. 钢丝网水泥砂浆接口(120° 管基) 管径(mm以内) 800 3. 抹灰水泥砂浆(配合比) 中砂 1:2.5 4. 抹灰水泥砂浆(配合比) 中砂 1:3 5. 钢筋混凝土管120° 混凝土基础 管径(mm) 1500以内 6. 普通预拌混凝土 碎石粒径综合考虑 C15 7. 管道闭水试验 管径(mm以内) 800 换为【蒸压灰砂砖240×115×53】 8. 抹灰水泥砂浆(配合比) 中砂 1:2 9. 砌筑用水泥砂浆(配合比) 中砂 M7.5	m	172.4			
7	040504002001	Φ1250混凝土井	1. 井盖、井箅安装 检查井 铸铁井盖、座 2. 抹灰水泥砂浆(配合比) 中砂 1:2 3. 检查井筒砌筑(φ700) 筒高(m以内) 1.0 换为【蒸压灰砂砖240×115×53】 4. 砌筑用水泥砂浆(配合比) 中砂 M7.5 5. 水泥防水砂浆(配合比) 1:2 6. 普通预拌混凝土 碎石粒径综合考虑 C25 7. 混凝土井盖、井圈制作 井盖 8. 普通预拌混凝土 碎石粒径综合考虑 C25 9. 现浇钢筋混凝土池 池壁(隔墙) 直、矩形(厚度) 30cm以内 10. 普通预拌混凝土 碎石粒径综合考虑 C25 11. 非定型井垫层 混凝土 12. 普通预拌混凝土 碎石粒径综合考虑 C15	座	8			
8	040504002002	Φ1500混凝土井	1. 井盖、井箅安装 检查井 铸铁井盖、座 2. 抹灰水泥砂浆(配合比) 中砂 1:2 3. 检查井筒砌筑(φ700) 筒高(m以内) 1.0 换为【蒸压灰砂砖240×115×53】 4. 砌筑用水泥砂浆(配合比) 中砂 M7.5 5. 水泥防水砂浆(配合比) 1:2 6. 普通预拌混凝土 碎石粒径综合考虑 C25 7. 混凝土井盖、井圈制作 井盖 8. 普通预拌混凝土 碎石粒径综合考虑 C25 9. 现浇钢筋混凝土池 池壁(隔墙) 直、矩形(厚度) 30cm以内 10. 普通预拌混凝土 碎石粒径综合考虑 C25 11. 非定型井垫层 混凝土 12. 普通预拌混凝土 碎石粒径综合考虑 C15	座	1			
9	040504009001	雨水口	1. 平箅式雨水进水井 双平箅(1450×380)井深 1m 换为【蒸压灰砂砖240×115×53】 2. 普通预拌混凝土 碎石粒径综合考虑 C30 3. 普通预拌混凝土 碎石粒径综合考虑 C15 4. 砌筑用水泥砂浆(配合比) 中砂 M10 5. 抹灰水泥砂浆(配合比) 中砂 1:3 6. 抹灰水泥砂浆(配合比) 中砂 1:2	座	20			
		措施项目						
10	041101005001	井字架	1. 木制井字架 井深(m以内) 2	座	9			
四		**污水工程**						
1	040101003001	挖基坑土方	1. 人工挖沟槽土方 一、二类土 深度在2m内 2. 挖掘机挖沟槽、基坑土方 一、二类土	m3	784.9			

分部分项工程和单价措施项目清单与计价表

工程名称：嘉兴路路面改造工程

序号	项目编码	项目名称	项目特征描述	计量单位	工程量	金额（元）		
						综合单价	综合合价	其中 暂估价
2	040103001001	回填方	1.回填土 夯实机夯实 槽、坑	m3	631.3			
3	040103002001	余方弃置	1.挖掘机装土 2.自卸汽车运土方 运距1km内 实际运距(km):10	m3	153.6			
4	040501004001	DN500-双高筋增强聚乙烯（HDPE）缠绕管（SN8）	1.中空壁缠绕结构管安装(电热熔带接口) 管径(mm以内) 500 2.管道闭水试验 管径(mm以内) 600 换为【蒸压灰砂砖240×115×53】 3.抹灰水泥砂浆(配合比) 中砂 1:2 4.砌筑用水泥砂浆(配合比) 中砂 M7.5 5.垫层 砂碎石	m	304.6			
5	040504002001	Φ1250混凝土井	1.井盖、井箅安装 检查井 铸铁井盖、座 2.抹灰水泥砂浆(配合比) 中砂 1:2 3.检查井筒砌筑(φ700) 筒高(m以内) 1.0 换为【蒸压灰砂砖240×115×53】 4.砌筑用水泥砂浆(配合比) 中砂 M7.5 5.水泥防水砂浆(配合比) 1:2 6.普通预拌混凝土 碎石粒径综合考虑 C25 7.混凝土井盖、井圈制作 井盖 8.普通预拌混凝土 碎石粒径综合考虑 C25 9.现浇钢筋混凝土池 池壁(隔墙) 直、矩形(厚度) 30cm以内 10.普通预拌混凝土 碎石粒径综合考虑 C25 11.非定型井垫层 混凝土 12.普通预拌混凝土 碎石粒径综合考虑 C15	座	3			
6	040504002002	Φ1000混凝土井	1.井盖、井箅安装 检查井 铸铁井盖、座 2.抹灰水泥砂浆(配合比) 中砂 1:2 3.检查井筒砌筑(φ700) 筒高(m以内) 1.0 换为【蒸压灰砂砖240×115×53】 4.砌筑用水泥砂浆(配合比) 中砂 M7.5 5.水泥防水砂浆(配合比) 1:2 6.普通预拌混凝土 碎石粒径综合考虑 C25 7.混凝土井盖、井圈制作 井盖 8.普通预拌混凝土 碎石粒径综合考虑 C25 9.现浇钢筋混凝土池 池壁(隔墙) 直、矩形(厚度) 30cm以内 10.普通预拌混凝土 碎石粒径综合考虑 C25 11.非定型井垫层 混凝土 12.普通预拌混凝土 碎石粒径综合考虑 C15	座	11			
		措施项目						
7	041101005001	井字架	1.木制井字架 井深(m以内) 2	座	14			
8	041102001001	垫层模板	1.混凝土基础垫层 木模 2.抹灰水泥砂浆(配合比) 中砂 1:2	m2	10.83			
9	041102030001	沉井底板模板	1.沉井模板 刃脚	m2	822.8			
10	041102034001	池底模板	1.构筑物及池类 平池底木模	m2	146.91			
11	041102035001	池壁(隔墙)模板	1.构筑物及池类 矩形池壁 木模	m2	1057.6			
12	041102036001	池盖模板	1.构筑物及池类 无梁池盖 木模 2.抹灰水泥砂浆(配合比) 中砂 1:2	m2	98.56			
五		**路灯工程**						
1	040101002001	挖沟槽土方	1.人工挖沟槽土方 一、二类土 深度在2m内 2.挖掘机挖沟槽、基坑土方 一、二类土	m3	89.47			
2	040103001001	回填方	1.回填土 夯实机夯实 槽、坑	m3	53.82			
3	040103002001	余方弃置	1.挖掘机装土 2.自卸汽车运土方 运距1km内 实际运距(km):10	m3	35.65			
4	040205001001	接线井	1.预制 井室盖板 2.普通预拌混凝土 碎石粒径综合考虑 C25 3.铁件制作、安装 预埋铁件 换为【角钢综合】 4.钢筋制作、安装 圆钢 φ10mm以内 5.钢筋制作、安装 带肋钢筋 φ10-25mm 6.现浇混凝土其他构件 玉顶、扶手 7.普通预拌混凝土 碎石粒径综合考虑 C15 8.抹灰 砖墙墙面 9.抹灰水泥砂浆(配合比) 中砂 1:2.5 10.墙身 砖砌 11.砌筑用水泥砂浆(配合比) 中砂 M7.5 12.混凝土垫层 13.普通预拌混凝土 碎石粒径综合考虑 C15	座	5			
5	040803001001	VV22-0.6/1KV-5×25mm² 铜芯聚氯乙烯绝缘电缆	1.铜芯电力电缆敷设 电缆(截面mm2以下) 35	m	364			

分部分项工程和单价措施项目清单与计价表

工程名称：嘉兴路路面改造工程

序号	项目编码	项目名称	项目特征描述	计量单位	工程量	金额（元）		
						综合单价	综合合价	其中 暂估价
6	040803001002	VV22-0.6/1KV-4×35+1×16mm²铜芯聚氯乙烯绝缘电缆（预留电缆）	1.铜芯电力电缆敷设 电缆(截面mm2以下) 35	m	100			
7	040804002001	BVV-450V/750V-3×2.5mm²铜芯聚氯乙烯铜芯软配线	1.多芯软导线管内穿线(芯以内) 四芯 导线截面(mm2以内) 2.5	m	184			
8	040803002001	SC80电缆保护管	1.电缆保护管埋地敷设 钢管(公称直径mm以下) 100	m	464			
9	040804001001	Φ70——PVC电线配管	1.半硬质塑料管埋地敷设 公称直径(mm以内) 80	m	184			
10	040805003002	双臂钢杆灯 H=13m,P=240w	1.路灯金属杆安装 单杆式(杆长m以下) 15 2.设备基础(螺栓套孔深度在) 1.0m内 换为【地脚螺栓M24×500】 3.接地极(板)制作、安装 角钢接地极 普通土 4.基础工程 钢筋制作 钢筋笼 5.基础工程 现浇混凝土基础 每基混凝土量(m3) <1 换为【C25混凝土20石(配合比)】 6.现浇基础 混凝土垫层 7.普通预拌混凝土 碎石粒径综合考虑 C15	套	8			
		措施项目						
11	041102001001	垫层模板	1.混凝土基础垫层 木模 2.砌筑用水泥砂浆(配合比) 中砂 M7.5	m2	5.056			
12	041102033001	井顶(盖)板模板	1.管、渠道及其他 井盖板木模 2.抹灰水泥砂浆(配合比) 中砂 1:2	m2	1.8			
13	041102018001	压顶模板	1.压顶、扶手模板	m2	7.848			
合 计								

注：为计取规费等的使用，可在表中增设其中："定额人工费"。

儒雅路路面改造工程

（全长:324米）

施 工 图 设 计

PDF 檔案使用 "pdfFactory Pro" 試用版本建立 www.pdffactory.com

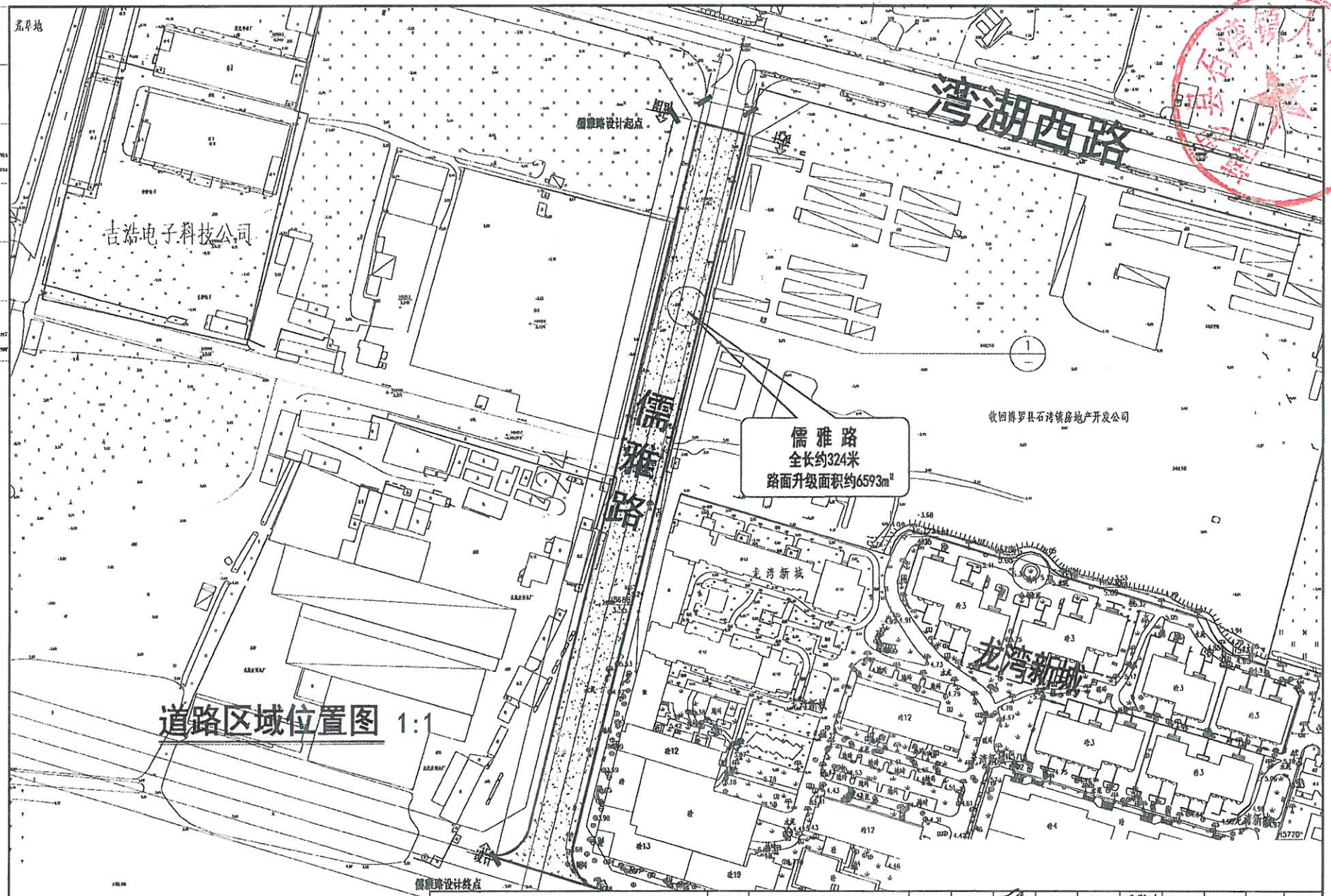

道路区域位置图 1:1

重庆地景图建设工程设计有限公司 Chongqing Disaiyin Construction Engineering Design Co., LTD	儒雅路拓宽改造工程	审定		主管工程师		专业负责人		工程师		工程设计		图号	05
		审核		项目经理		校核		主任		比例	1:100	日期	2020.10
	道路区域位置图	专业负责人		项目经理		设计		审核人		图别	施工图	页次	

PDF 檔案使用 "pdfFactory Pro" 試用版本建立 www.pdffactory.com

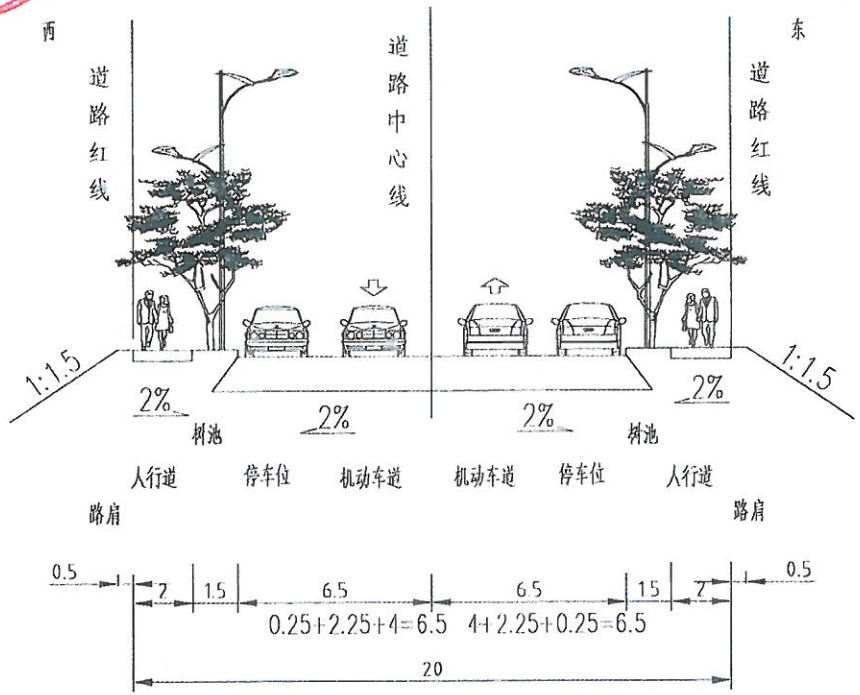

道路标准横断面图

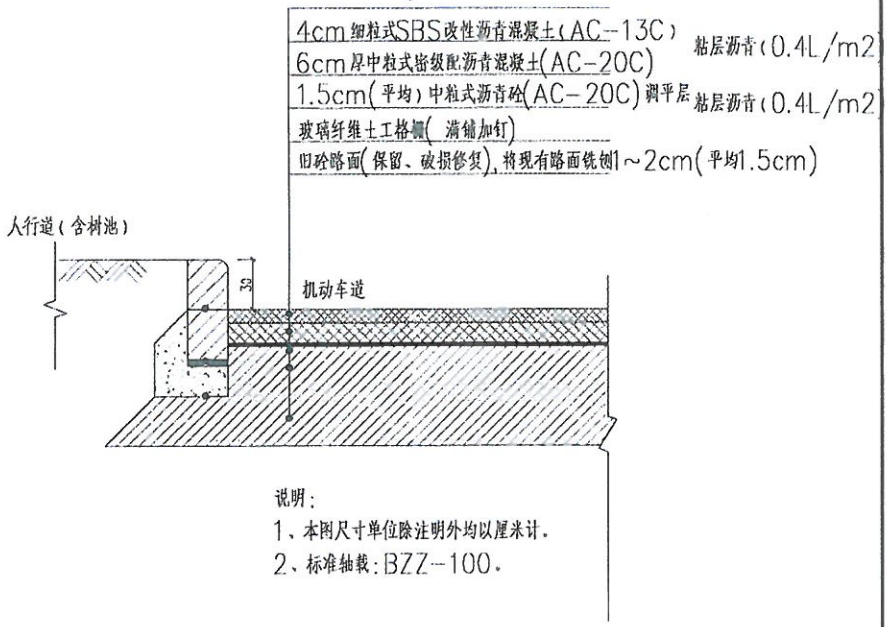

说明:

1、本图尺寸单位除注明外均以厘米计。

2、标准轴载:BZZ-100。

路面结构设计图

重庆迪赛图建设工程设计有限公司 Chongqing Disaiyin Construction Engineering Design Co., LTD	工程名称	信阳路南延改造工程	审定		工程号		专业负责人		审核人		工程阶段		比例	1:100	图号	06
	子项名称		审核		图纸名		校对		主要人		出图		日期	2020.10
	图纸名称	道路标准横断面图 路面结构设计图	专业负责人		图纸名		设计		方向主		施工图		版次	

PDF 檔案使用 "pdfFactory Pro" 試用版本建立 www.pdffactory.com

分部分项工程和单价措施项目清单与计价表

工程名称：儒雅路路面改造工程

序号	项目编码	项目名称	项目特征描述	计量单位	工程量	金额（元）		
						综合单价	综合合价	其中 暂估价
一		**路面工程**						
1	041001004001	铣刨路面	1.铣刨机铣刨路面 混凝土路面(厚5cm内)	m2	6593			
2	040201021001	土工合成材料	1.软基处理工程 铺装土工隔栅 换为【玻璃纤维格栅】	m2	6593			
3	040203003002	粘层油	1.喷洒乳化沥青 喷油量(0.4kg/m2)	m2	6593			
4	040203006003	沥青混凝土	1.机械摊铺沥青混凝土路面 中粒式 2.改性沥青混凝土：AC—20I 3.厚度：1.5cm	m2	6593			
5	040203006002	沥青混凝土	1.机械摊铺沥青混凝土路面 中粒式 2.改性沥青混凝土：AC—20I 3.厚度：6cm	m2	6593			
6	040203003001	粘层油	1.喷洒乳化沥青 喷油量(0.4kg/m2)	m2	6593			
7	040203006001	沥青混凝土	1.机械摊铺沥青混凝土路面 细粒式 2.改性沥青混凝土：AC—13I 3.厚度：4cm	m2	6593			
		措施项目						
二		**污水工程**						
1	040101003001	挖基坑土方	1.人工挖沟槽土方 一、二类土 深度在2m内 2.挖掘机挖沟槽、基坑土方 一、二类土	m3	151.51			
2	040103001001	回填方	1.回填土 夯实机夯实 槽、坑	m3	56.21			
3	040103002001	余方弃置	1.挖掘机装土 2.自卸汽车运土方 运距1km内 实际运距(km):10	m3	95.3			
4	040501008001	DN500（SN8）双高筋增强聚乙烯（HDPE）缠绕管水平导向钻进	1.钻导向孔 DN≤600mm 2.扩孔(mm以内) DN500 3.中空壁缠绕结构管安装(电热熔带接口) 管径(mm以内) 500 4.管道闭水试验 管径(mm以内) 600 换为【蒸压灰砂砖240×115×53】 5.抹灰水泥砂浆(配合比) 中砂 1:2 6.砌筑用水泥砂浆(配合比) 中砂 M7.5	m	324			
5	040504002001	Φ1600混凝土井	1.井盖、井箅安装 检查井 铸铁井盖、座 2.抹灰水泥砂浆(配合比) 中砂 1:2 3.检查井筒砌筑(Φ700) 筒高(m以内) 1.0 换为【蒸压灰砂砖240×115×53】 4.砌筑用水泥砂浆(配合比) 中砂 M7.5 5.水泥防水砂浆(配合比) 1:2 6.普通预拌混凝土 碎石粒径综合考虑 C25 7.混凝土井盖、井圈制作 井盖 8.普通预拌混凝土 碎石粒径综合考虑 C25 9.现浇钢筋混凝土池 池壁(隔墙) 直、矩形(厚度) 30cm以内 10.普通预拌混凝土 碎石粒径综合考虑 C25 11.非定型井垫层 混凝土 12.普通预拌混凝土 碎石粒径综合考虑 C15	座	15			
		措施项目						
6	041101005001	井字架	1.木制井字架 井深(m以内) 2	座	15			
7	041102001001	垫层模板	1.混凝土基础垫层 木模 2.抹灰水泥砂浆(配合比) 中砂 1:2	m2	10.83			
8	041102030001	沉井底板模板	1.沉井模板 刃脚	m2	822.8			
9	041102034001	池底模板	1.构筑物及池类 平池底木模	m2	146.91			
10	041102035001	池壁(隔墙)模板	1.构筑物及池类 矩形池壁 木模	m2	1057.6			
11	041102036001	池盖模板	1.构筑物及池类 无梁池盖 木模 2.抹灰水泥砂浆(配合比) 中砂 1:2	m2	98.56			
合 计								

注：为计取规费等的使用，可在表中增设其中："定额人工费"。